rutec Licht GmbH & Co. KG | Carl-Zeiss-Str. 15 | 28857 Syke
TEL +49 (0) 42 42 95 65 - 0 | FAX +49 (0) 42 42 95 65 - 25 | E-MAIL INFO@RUTEC.DE | WWW.RUTEC.DE

2 Meter Aluprofil 75/78

Artikel-Nr.: 65725

Alu-Trägerprofil zur Aufnahme von Reflektor-Aluprofil · für die Innenanwendung · Material: Aluminium eloxiert · LxBxH in mm: 2.000 x 75 x 78 · · Lieferheinweis: Lieferung ohne Zubehör - bitte separat bestellen

TECHNISCHE DATEN

Basiseinheitencode	Stück
Strichcode (EAN)	4012094657257
Katalog Farbcode	Aluminium
Länge	2000.00 mm
Breite	75.00 mm
Höhe	78.00 mm
Leuchte	Ohne
Gehäuse-Code	Aluminium

rutec Licht GmbH & Co. KG | Carl-Zeiss-Str. 15 | 28857 Syke
TEL +49 (0) 42 42 95 65 - 0 | FAX +49 (0) 42 42 95 65 - 25 | E-MAIL INFO@RUTEC.DE | WWW.RUTEC.DE

2 Meter Aluprofil 75/78

Artikel-Nr.: 65725
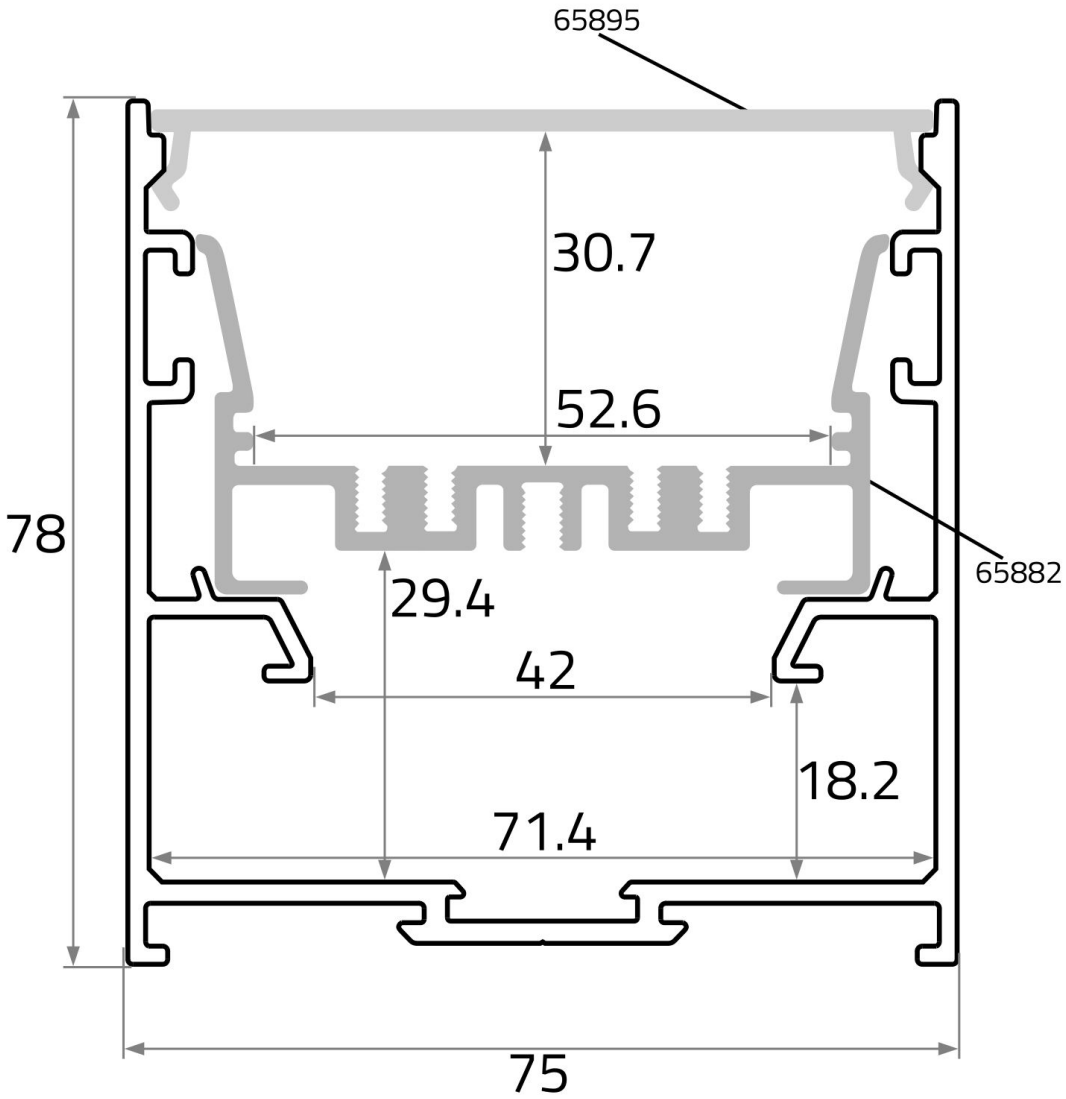
TECHNISCHE ZEICHNUNG