rutec Licht GmbH & Co. KG | Carl-Zeiss-Str. 15 | 28857 Syke

TEL +49 (0) 42 42 95 65 - 0 | FAX +49 (0) 42 42 95 65 - 25 | E-MAIL INFO@RUTEC.DE | WWW.RUTEC.DE

3 Meter Alu-Kragenprofil 17/15K

Artikel-Nr.: 65618

Standard Aluprofil mit Kragen · Innenmaß für Strips bis 12,2 mm Breite · für die Innenanwendung · Material: Aluminium eloxiert · LxBxH in mm: 3.000 x 23,3 x 15,3 · · Lieferhinweis: Lieferung ohne Zubehör - bitte separat bestellen

TECHNISCHE DATEN

Basiseinheitencode	Stück
Strichcode (EAN)	4012094656182
Katalog Farbcode	Aluminium
Länge	3000.00 mm
Breite	23.30 mm
Höhe	15.30 mm
Leuchte	Ohne
Schutzart IP	20
Gehäuse-Code	Aluminium

rutec Licht GmbH & Co. KG | Carl-Zeiss-Str. 15 | 28857 Syke

TEL +49 (0) 42 42 95 65 - 0 | FAX +49 (0) 42 42 95 65 - 25 | E-MAIL INFO@RUTEC.DE | WWW.RUTEC.DE

3 Meter Alu-Kragenprofil 17/15K

Artikel-Nr.: 65618
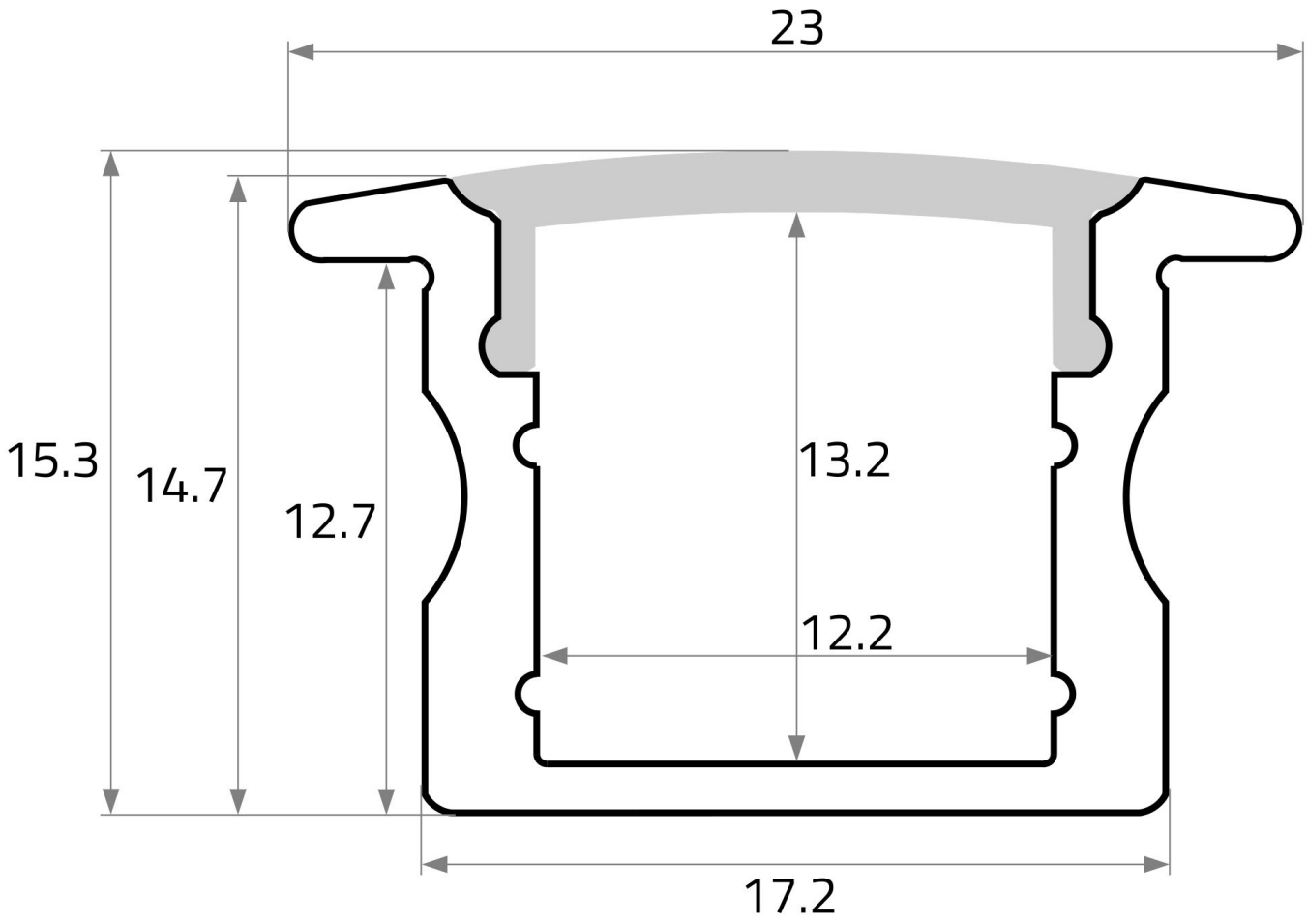
TECHNISCHE ZEICHNUNG