rutec Licht GmbH & Co. KG | Carl-Zeiss-Str. 15 | 28857 Syke

TEL +49 (0) 42 42 95 65 - 0 | FAX +49 (0) 42 42 95 65 - 25 | E-MAIL INFO@RUTEC.DE | WWW.RUTEC.DE

VARDAflex Nova RGB - 5 Meter Rolle Flexible LED Leiste, Innen, RGB 24V

Artikel-Nr.: 84575

mit selbstklebender Rückseite, · für die Innenanwendung · · alle 10 cm / 6 LEDs teilbar · Anzahl der LEDs: 300 · LED Abstand: 16,67 mm · Ausstrahlwinkel: 120° · CRI: - · Lichtstrom pro Meter: 388 lm · Betriebsspannung: 24V DC · Leistung pro Meter: 14,4 W · Lebensdauer L70B50: >= 60.000 h · LxBxH in mm: 5.000 x 10 x 3,5 · · Leichte lötfreie Montage durch Steckverbindungen (optional). · Maximale Länge pro Anschluss: 5 Meter. Für größere Längen neu einspeisen. · Lieferumfang: 5 Meter-Rolle, 5x Einspeisungsverbinder, 1x Direktverbinder

TECHNISCHE DATEN

Basiseinheitencode	Stück
Strichcode (EAN)	4012094845753
Katalog Farbcode	Weiss
Länge	5000.00 mm
Breite	10.00 mm
Höhe	3.50 mm
LED Farbcode	RGB
Lichtstrom pro Leuchte	1940.00 lm
Lichtstrom pro LED	6.46 lm
Leuchte	Inklusive LED

rutec Licht GmbH & Co. KG | Carl-Zeiss-Str. 15 | 28857 Syke

TEL +49 (0) 42 42 95 65 - 0 | FAX +49 (0) 42 42 95 65 - 25 | E-MAIL INFO@RUTEC.DE | WWW.RUTEC.DE

VARDAflex Nova RGB - 5 Meter Rolle Flexible LED Leiste, Innen, RGB 24V

Artikel-Nr.: 84575

TECHNISCHE DATEN

Schutzart IP	20
Leistung	72 W
Psb	0,00 W
Strom	3.000 mA
Spannung	24 V
Anzahl LEDs	300
Temperaturbereich	-20 - 45
LEDs pro Meter	60
Länge der Abschnitte	100.00 mm
Lebensdauer L70B50	60.000 h

rutec Licht GmbH & Co. KG | Carl-Zeiss-Str. 15 | 28857 Syke

TEL +49 (0) 42 42 95 65 - 0 | FAX +49 (0) 42 42 95 65 - 25 | E-MAIL INFO@RUTEC.DE | WWW.RUTEC.DE

VARDAflex Nova RGB - 5 Meter Rolle
Flexible LED Leiste, Innen, RGB 24V

Artikel-Nr.: 84575
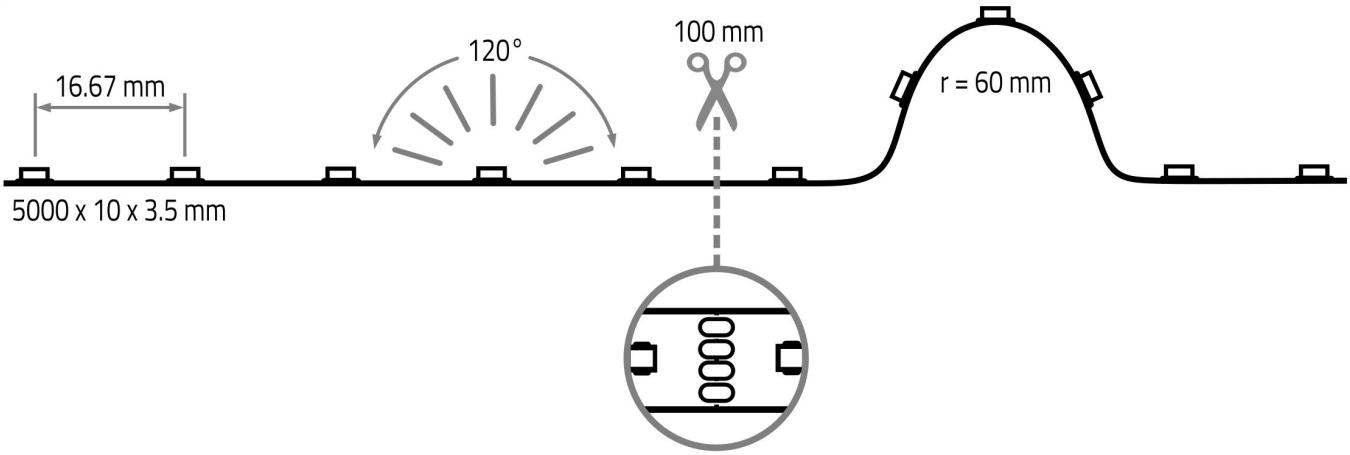
TECHNISCHE ZEICHNUNG