rutec Licht GmbH & Co. KG | Carl-Zeiss-Str. 15 | 28857 Syke

TEL +49 (0) 42 42 95 65 - 0 | FAX +49 (0) 42 42 95 65 - 25 | E-MAIL INFO@RUTEC.DE | WWW.RUTEC.DE

VARDAflex Eco Double CRI90 - 5 M-Rolle Flex.LEDStrip, 24V, Innen, 2700K Box

Artikel-Nr.: B82427

mit selbstklebender Rückseite, · für die Innenanwendung · · alle 50 mm / 7 LEDs teilbar · Anzahl der LEDs: 700 · LED Abstand: 7,14 mm · Ausstrahlwinkel: 120° · CRI: >90 · Lichtstrom pro Meter: 1600 lm · Betriebsspannung: 24V DC · Leistung pro Meter: 19,2 W · Lebensdauer L70: >= 36.000 h · LxBxH in mm: 5.000 x 10 x 1,5 · · Achtung: LED-Strip nur mit Aluminiumprofil sowie · ausreichender Belüftung betreiben. · Maximale Länge pro Anschluss: 5 Meter. Für größere Längen neu einspeisen. · Lieferumfang: 5 Meter-Rolle

TECHNISCHE DATEN

Basiseinheitencode	Stück
Strichcode (EAN)	4012094224275
Katalog Farbcode	Weiss
Länge	5000.00 mm
Breite	10.00 mm
Höhe	1.50 mm
LED Farbcode	ca. 2700K ultra warmweiß
Lichtstrom pro Leuchte	8000.00 lm
Lichtstrom pro LED	11.42 lm
Leuchte	Inklusive LED

rutec Licht GmbH & Co. KG | Carl-Zeiss-Str. 15 | 28857 Syke

TEL +49 (0) 42 42 95 65 - 0 | FAX +49 (0) 42 42 95 65 - 25 | E-MAIL INFO@RUTEC.DE | WWW.RUTEC.DE

VARDAflex Eco Double CRI90 - 5 M-Rolle Flex.LEDStrip, 24V, Innen, 2700K Box

Artikel-Nr.: B82427

TECHNISCHE DATEN

Schutzart IP	20
Leistung	96 W
Strom	4.000 mA
Spannung	24 V
Anzahl LEDs	700
Temperaturbereich	-20 - 45
LEDs pro Meter	140
Länge der Abschnitte	50.00 mm
CRI	≥ 90

rutec Licht GmbH & Co. KG | Carl-Zeiss-Str. 15 | 28857 Syke

TEL +49 (0) 42 42 95 65 - 0 | FAX +49 (0) 42 42 95 65 - 25 | E-MAIL INFO@RUTEC.DE | WWW.RUTEC.DE

VARDAflex Eco Double CRI90 - 5 M-Rolle Flex.LEDStrip, 24V, Innen, 2700K Box

Artikel-Nr.: B82427
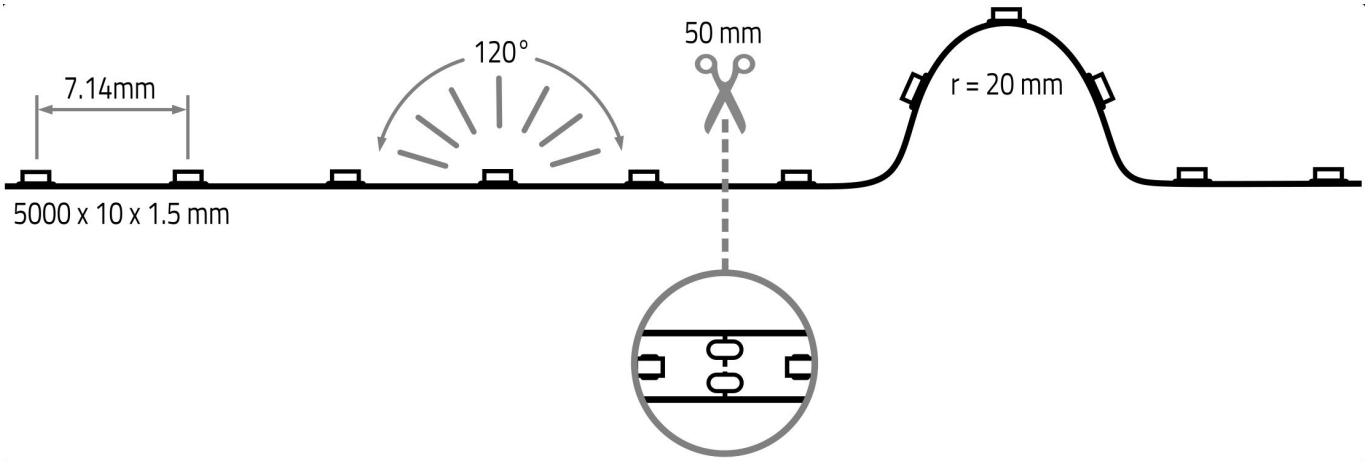
TECHNISCHE ZEICHNUNG