rutec Licht GmbH & Co. KG | Carl-Zeiss-Str. 15 | 28857 Syke

TEL +49 (0) 42 42 95 65 - 0 | FAX +49 (0) 42 42 95 65 - 25 | E-MAIL INFO@RUTEC.DE | WWW.RUTEC.DE

Quadro 4000K 25° 350mA CRI90 m.Scheibe LED Einbaustr. 8W eisengeb. o.Konverter

Artikel-Nr.: ALU53395NWOK

für die Innenanwendung, IP 20 · · Gehäuse: Aluminium-Druckguss, Glasreflektor, Schutzglas · Gehäusefarbe: eisen gebürstet · 30° schwenkbar · Ausstrahlwinkel: 25° · Leistung: 8 W · Lichtfarbe: 4000 K · Lichtstrom: 840 lm · CRI: >90 · Lebensdauer L70B50: >= 50.000 h · Betriebsstrom: 350 mA DC · Schutzklasse III, MM · · Einbautiefe: 40 mm · Deckenausschnitt: 68 mm · Außenmaße: 82 x 82 mm · Energieeffizienzklasse: E · exklusive Konstantstrom-Konverter

TECHNISCHE DATEN

Basiseinheitencode	Stück
Strichcode (EAN)	4012094333953
Katalog Farbcode	Eisen-gebürstet
Länge	82.00 mm
Breite	82.00 mm
Höhe	31.00 mm
Einbaudurchmesser	68 mm
Einbautiefe	40.00 mm
LED Farbcode	ca. 4000K neutralweiß
Lichtstrom pro Leuchte	840.00 lm

rutec Licht GmbH & Co. KG | Carl-Zeiss-Str. 15 | 28857 Syke

TEL +49 (0) 42 42 95 65 - 0 | FAX +49 (0) 42 42 95 65 - 25 | E-MAIL INFO@RUTEC.DE | WWW.RUTEC.DE

Quadro 4000K 25° 350mA CRI90 m.Scheibe LED Einbaustr. 8W eisengeb. o.Konverter

Artikel-Nr.: ALU53395NWOK

TECHNISCHE DATEN

Leuchte	Inklusive LED
Schutzart IP	20
Leistung	8 W
Strom	350 mA
Sockel-Code	ohne
Anzahl LEDs	1
Gehäuse-Code	Aluminium
Temperaturbereich	-20 - 40
Energieeffizienzklasse	EEK-Label_E
CRI	≥ 90
Lebensdauer L70B50	50.000 h

rutec Licht GmbH & Co. KG | Carl-Zeiss-Str. 15 | 28857 Syke

TEL +49 (0) 42 42 95 65 - 0 | FAX +49 (0) 42 42 95 65 - 25 | E-MAIL INFO@RUTEC.DE | WWW.RUTEC.DE

Quadro 4000K 25° 350mA CRI90 m.Scheibe LED Einbaustr. 8W eisengeb. o.Konverter

Artikel-Nr.: ALU53395NWOK
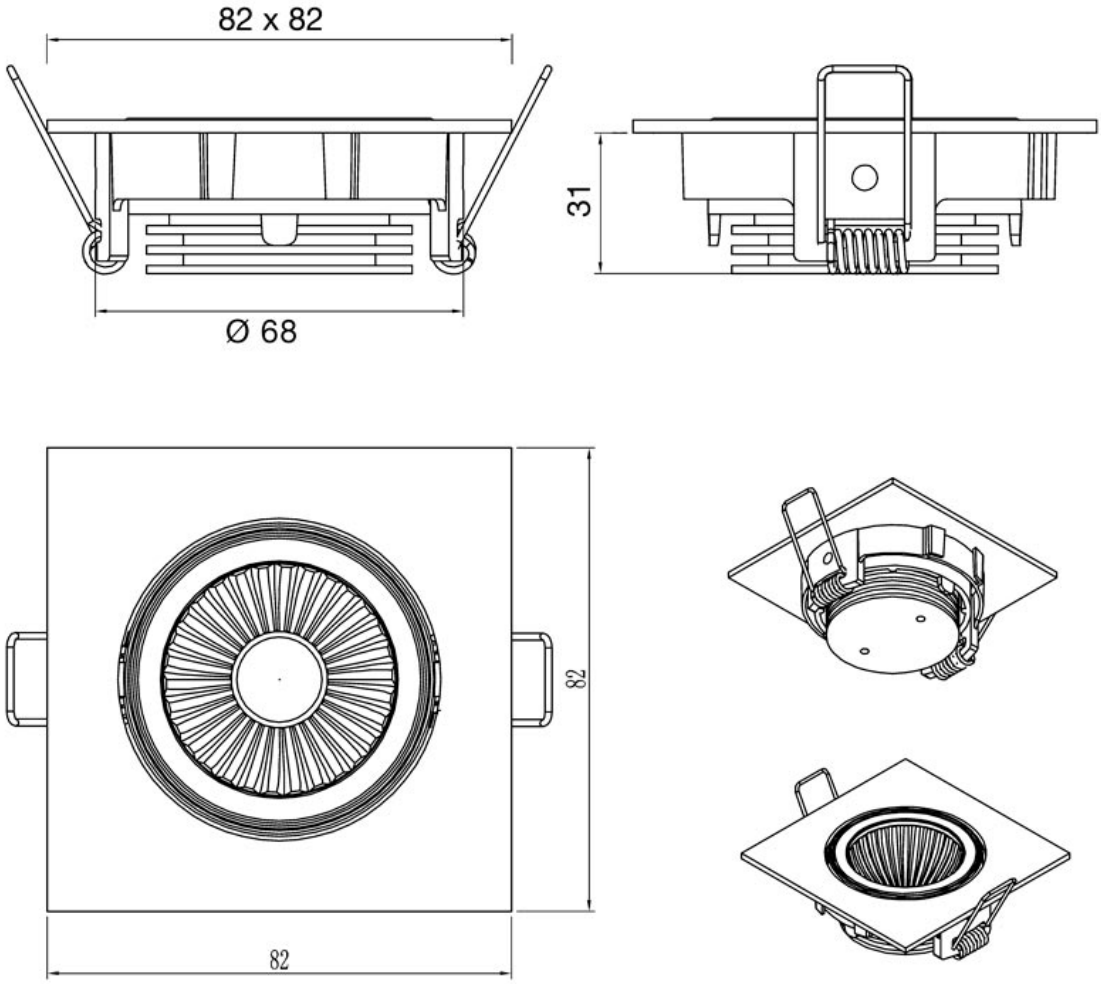
TECHNISCHE ZEICHNUNG