rutec Licht GmbH & Co. KG | Carl-Zeiss-Str. 15 | 28857 Syke

TEL +49 (0) 42 42 95 65 - 0 | FAX +49 (0) 42 42 95 65 - 25 | E-MAIL INFO@RUTEC.DE | WWW.RUTEC.DE

sandweiss, 3000K CALA - 6W IP43 36° 600mA

Artikel-Nr.: 42061

für die Innenanwendung, IP43 · · Gehäuse: Aluminium-Druckguss (Schutzglas, klar) · Gehäusefarbe: sandweiß · nicht schwenkbar · Ausstrahlwinkel: 36° · Leistung: 6 W · Lichtfarbe: 3000 K · Lichtstrom: 605 lm · CRI: >80 · Lebensdauer L70B50: >= 50.000 h · Betriebsstrom: 600 mA DC · Schutzklasse III · · Einbautiefe: 83 mm · Deckenausschnitt: 65 mm · Außendurchmesser: 78 mm · Energieeffizienzklasse: F · exklusive Konstantstrom-Konverter

TECHNISCHE DATEN

Basiseinheitencode	Stück
Strichcode (EAN)	4012094420615
Katalog Farbcode	Weiss
Höhe	53.00 mm
Aussendurchmesser	78 mm
Einbaudurchmesser	65 mm
Einbautiefe	83.00 mm
LED Farbcode	ca. 3000K warmweiß
Lichtstrom pro Leuchte	605.00 lm
Leuchte	Inklusive LED

rutec Licht GmbH & Co. KG | Carl-Zeiss-Str. 15 | 28857 Syke

TEL +49 (0) 42 42 95 65 - 0 | FAX +49 (0) 42 42 95 65 - 25 | E-MAIL INFO@RUTEC.DE | WWW.RUTEC.DE

sandweiss, 3000K CALA - 6W IP43 36° 600mA

Artikel-Nr.: 42061

TECHNISCHE DATEN

Schutzart IP	43
Leistung	6 W
Strom	600 mA
Sockel-Code	ohne
Anzahl LEDs	1
Gehäuse-Code	Aluminium
Temperaturbereich	-20 - 40
Energieeffizienzklasse	EEK-Label_F
CRI	≥ 80
Lebensdauer L70B50	50.000 h

rutec Licht GmbH & Co. KG | Carl-Zeiss-Str. 15 | 28857 Syke

TEL +49 (0) 42 42 95 65 - 0 | FAX +49 (0) 42 42 95 65 - 25 | E-MAIL INFO@RUTEC.DE | WWW.RUTEC.DE

sandweiss, 3000K CALA - 6W IP43 36° 600mA

Artikel-Nr.: 42061
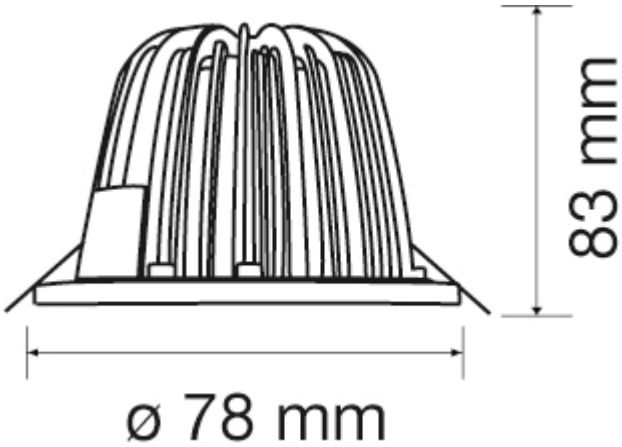
TECHNISCHE ZEICHNUNG