rutec Licht GmbH & Co. KG | Carl-Zeiss-Str. 15 | 28857 Syke

TEL +49 (0) 42 42 95 65 - 0 | FAX +49 (0) 42 42 95 65 - 25 | E-MAIL INFO@RUTEC.DE | WWW.RUTEC.DE

schwenkbar 1, 4401 X5CrNiMo 316 Tulka Edelstahl V4A mit Clipverschl. ws

Artikel-Nr.: R5558-1

schwenkbar, ohne Sprengring · für ø 50 mm Leuchtmittel · Deckenausschnitt 68mm · Innen- und Außenanwendung · Auch für den Einbau in Betondecken und anderen · thermisch schwierigen Einbausituationen sowie den · Einsatz in Feuchträumen und Seeluftgebieten geeignet. · V4A-Edelstahl-Einbaustrahler · Leuchtmittelwechsel: Schwenkringblendeabziehbar (Clipverschluss) · exklusive Leuchtmittel · Aussendurchmesser 82mm · exklusive Niedervolt Fassung Art.-Nr.: 55004 (SKIII) · exklusive Hochvolt Fassung+Zugentlastung Art.-Nr.: 54995 (SKII)

TECHNISCHE DATEN

Basiseinheitencode	Stück
Strichcode (EAN)	4012094555812
Katalog Farbcode	Weiss
Aussendurchmesser	82 mm
Einbaudurchmesser	68 mm
Leuchte	Ohne
Schutzart IP	20
Leistung	1-50 W
Sockel-Code	ohne
Anzahl LEDs	1

rutec Licht GmbH & Co. KG | Carl-Zeiss-Str. 15 | 28857 Syke

TEL +49 (0) 42 42 95 65 - 0 | FAX +49 (0) 42 42 95 65 - 25 | E-MAIL INFO@RUTEC.DE | WWW.RUTEC.DE

schwenkbar 1, 4401 X5CrNiMo 316 Tulka Edelstahl V4A mit Clipverschl. ws

Artikel-Nr.: R5558-1

TECHNISCHE DATEN

Gehäuse-Code	Edelstahl
Temperaturbereich	-20 - 100

rutec Licht GmbH & Co. KG | Carl-Zeiss-Str. 15 | 28857 Syke
TEL +49 (0) 42 42 95 65 - 0 | FAX +49 (0) 42 42 95 65 - 25 | E-MAIL INFO@RUTEC.DE | WWW.RUTEC.DE

schwenkbar 1, 4401 X5CrNiMo 316 Tulka Edelstahl V4A mit Clipverschl. ws

Artikel-Nr.: R5558-1
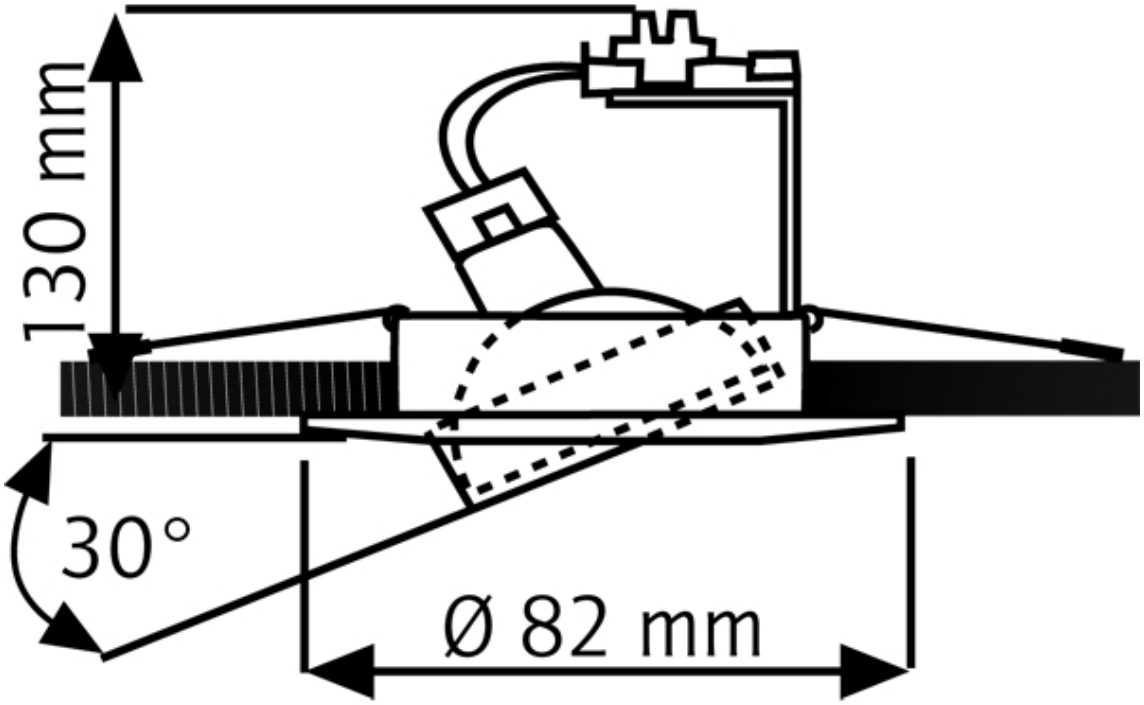
TECHNISCHE ZEICHNUNG