rutec Licht GmbH & Co. KG | Carl-Zeiss-Str. 15 | 28857 Syke

TEL +49 (0) 42 42 95 65 - 0 | FAX +49 (0) 42 42 95 65 - 25 | E-MAIL INFO@RUTEC.DE | WWW.RUTEC.DE

ALUSPIEGEL 43° 350mA CRI80 LED-Modul 10W 3000K

Artikel-Nr.: 88879

LED-Modul 10W mit Reflektor, MR16 · mit LED Array Bridgelux (USA) · dimmbar · · Betriebsstrom: 350 mA · Leistung: 10W · Lichtstrom: 1373 lm · Lichtfarbe: 3000 K · CRI: >80 · Lebensdauer L70B50: >= 50.000 h · Ausstrahlwinkel: 43° · Schutzklasse III · Energieeffizienzklasse: D · · Sehr gute Wärmeableitung durch optimierten Aluminium-Kühlkörper · Aluminiumreflektor mit Halogenoptik und gleichmäßiger Lichtverteilung

TECHNISCHE DATEN

Basiseinheitencode	Stück
Strichcode (EAN)	4012094888798
Katalog Farbcode	Weiss
Länge	70.00 mm
Aussendurchmesser	50 mm
LED Farbcode	ca. 3000K warmweiß
Lichtstrom pro Leuchte	1373.00 lm
Leuchte	Inklusive LED
Schutzart IP	20
Leistung	10 W

rutec Licht GmbH & Co. KG | Carl-Zeiss-Str. 15 | 28857 Syke

TEL +49 (0) 42 42 95 65 - 0 | FAX +49 (0) 42 42 95 65 - 25 | E-MAIL INFO@RUTEC.DE | WWW.RUTEC.DE

ALUSPIEGEL 43° 350mA CRI80 LED-Modul 10W 3000K

Artikel-Nr.: 88879

TECHNISCHE DATEN

Strom	350 mA
Anzahl LEDs	1
Gehäuse-Code	Aluminium
Energieeffizienzklasse	EEK-Label_D
CRI	≥ 80
Lebensdauer L70B50	50.000 h

rutec Licht GmbH & Co. KG | Carl-Zeiss-Str. 15 | 28857 Syke

TEL +49 (0) 42 42 95 65 - 0 | FAX +49 (0) 42 42 95 65 - 25 | E-MAIL INFO@RUTEC.DE | WWW.RUTEC.DE

ALUSPIEGEL 43° 350mA CRI80 LED-Modul 10W 3000K

Artikel-Nr.: 88879
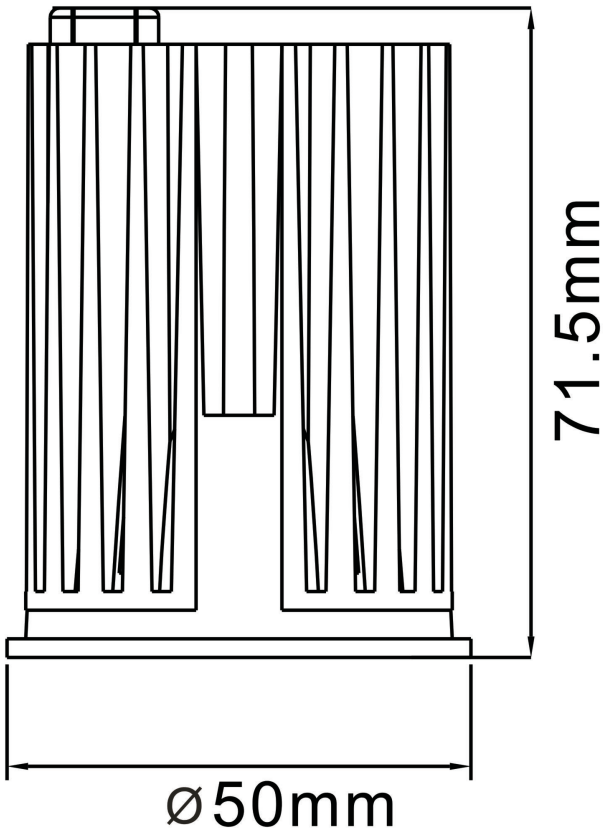
TECHNISCHE ZEICHNUNG