rutec Licht GmbH & Co. KG | Carl-Zeiss-Str. 15 | 28857 Syke

TEL +49 (0) 42 42 95 65 - 0 | FAX +49 (0) 42 42 95 65 - 25 | E-MAIL INFO@RUTEC.DE | WWW.RUTEC.DE

ALUSPIEGEL 43° 350mA CRI80 LED-Modul 10W 2700K

Artikel-Nr.: 88869

LED-Modul 10W mit Reflektor, MR16 · mit LED Array Bridgelux (USA) · dimmbar · · Betriebsstrom: 350 mA · Leistung: 10W · Lichtstrom: 1187 lm · Lichtfarbe: 2700 K · CRI: >80 · Lebensdauer L70B50: >= 50.000 h · Ausstrahlwinkel: 43° · Schutzklasse III · Energieeffizienzsklasse: E · · Sehr gute Wärmeableitung durch optimierten Aluminium-Kühlkörper · Aluminiumreflektor mit Halogenoptik und gleichmäßiger Lichtverteilung

TECHNISCHE DATEN

Basiseinheitencode	Stück
Strichcode (EAN)	4012094888699
Länge	70.00 mm
Aussendurchmesser	50 mm
LED Farbcode	ca. 2700K ultra warmweiß
Lichtstrom pro Leuchte	1187.00 lm
Leuchte	Inklusive LED
Schutzart IP	20
Leistung	10 W
Strom	350 mA

rutec Licht GmbH & Co. KG | Carl-Zeiss-Str. 15 | 28857 Syke

TEL +49 (0) 42 42 95 65 - 0 | FAX +49 (0) 42 42 95 65 - 25 | E-MAIL INFO@RUTEC.DE | WWW.RUTEC.DE

ALUSPIEGEL 43° 350mA CRI80 LED-Modul 10W 2700K

Artikel-Nr.: 88869

TECHNISCHE DATEN

Anzahl LEDs	1
Gehäuse-Code	Aluminium
Energieeffizienzklasse	EEK-Label_E
CRI	≥ 80
Lebensdauer L70B50	50.000 h

rutec Licht GmbH & Co. KG | Carl-Zeiss-Str. 15 | 28857 Syke

TEL +49 (0) 42 42 95 65 - 0 | FAX +49 (0) 42 42 95 65 - 25 | E-MAIL INFO@RUTEC.DE | WWW.RUTEC.DE

ALUSPIEGEL 43° 350mA CRI80 LED-Modul 10W 2700K

Artikel-Nr.: 88869
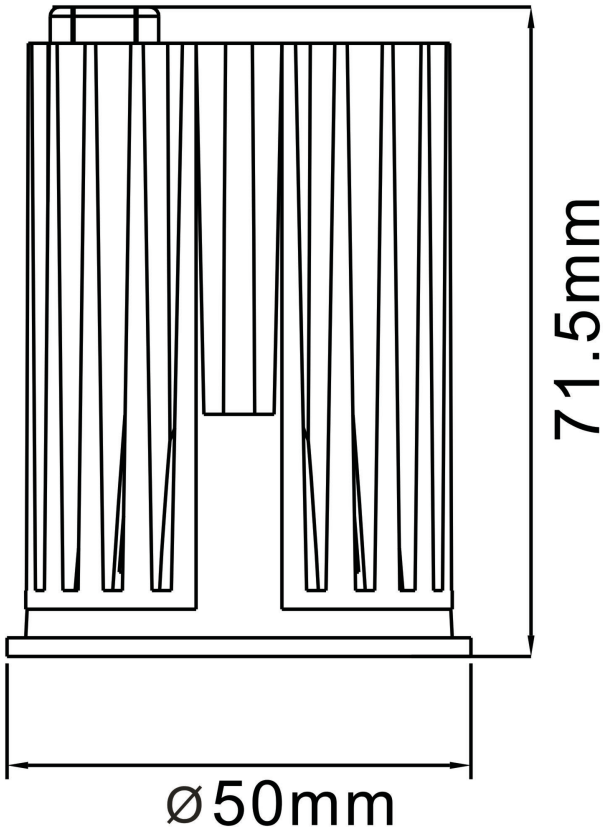
TECHNISCHE ZEICHNUNG