rutec Licht GmbH & Co. KG | Carl-Zeiss-Str. 15 | 28857 Syke
TEL +49 (0) 42 42 95 65 - 0 | FAX +49 (0) 42 42 95 65 - 25 | E-MAIL INFO@RUTEC.DE | WWW.RUTEC.DE

VARDAflex Mini Double NW 18W 5M-R. Flex.LEDStrip, 24V, Innen, 4000K CRI80

Artikel-Nr.: 84988

mit selbstklebender Rückseite, · für die Innenanwendung · · alle 4,16 cm / 7 LEDs teilbar · Anzahl der LEDs: 840 · LED Abstand: 5,94 mm · Ausstrahlwinkel: 120° · CRI: >80 · Lichtstrom pro Meter: 2325 lm · Betriebsspannung: 24V DC · Leistung pro Meter: 18 W · Lebensdauer L70B50: >= 60.000 h · Energieeffizienzklasse: E · LxBxH in mm: 5.000 x 5 x 1,5 · · Achtung: LED-Strip nur mit Aluminiumprofil sowie · ausreichender Belüftung betreiben. · Maximale Länge pro Anschluss: 5 Meter. Für größere Längen neu einspeisen. · Lieferumfang: 5 Meter-Rolle

TECHNISCHE DATEN

Basiseinheitencode	Stück
Strichcode (EAN)	4012094849881
Katalog Farbcode	Weiss
Länge	5000.00 mm
Breite	5.00 mm
Höhe	1.50 mm
LED Farbcode	ca. 4000K neutralweiß
Lichtstrom pro Leuchte	11625.00 lm
Lichtstrom pro LED	13.83 lm
Leuchte	Inklusive LED

rutec Licht GmbH & Co. KG | Carl-Zeiss-Str. 15 | 28857 Syke

TEL +49 (0) 42 42 95 65 - 0 | FAX +49 (0) 42 42 95 65 - 25 | E-MAIL INFO@RUTEC.DE | WWW.RUTEC.DE

VARDAflex Mini Double NW 18W 5M-R. Flex.LEDStrip, 24V, Innen, 4000K CRI80

Artikel-Nr.: 84988

TECHNISCHE DATEN

Schutzart IP	20
Leistung	90 W
Strom	3.750 mA
Anzahl LEDs	840
Input Spannung	24
Temperaturbereich	-20 - 45
LEDs pro Meter	168
Länge der Abschnitte	41.60 mm
Energieeffizienzklasse	EEK-Label_E
CRI	≥ 80
Lebensdauer L70B50	60.000 h

rutec Licht GmbH & Co. KG | Carl-Zeiss-Str. 15 | 28857 Syke

TEL +49 (0) 42 42 95 65 - 0 | FAX +49 (0) 42 42 95 65 - 25 | E-MAIL INFO@RUTEC.DE | WWW.RUTEC.DE

VARDAflex Mini Double NW 18W 5M-R. Flex.LEDStrip, 24V, Innen, 4000K CRI80

Artikel-Nr.: 84988
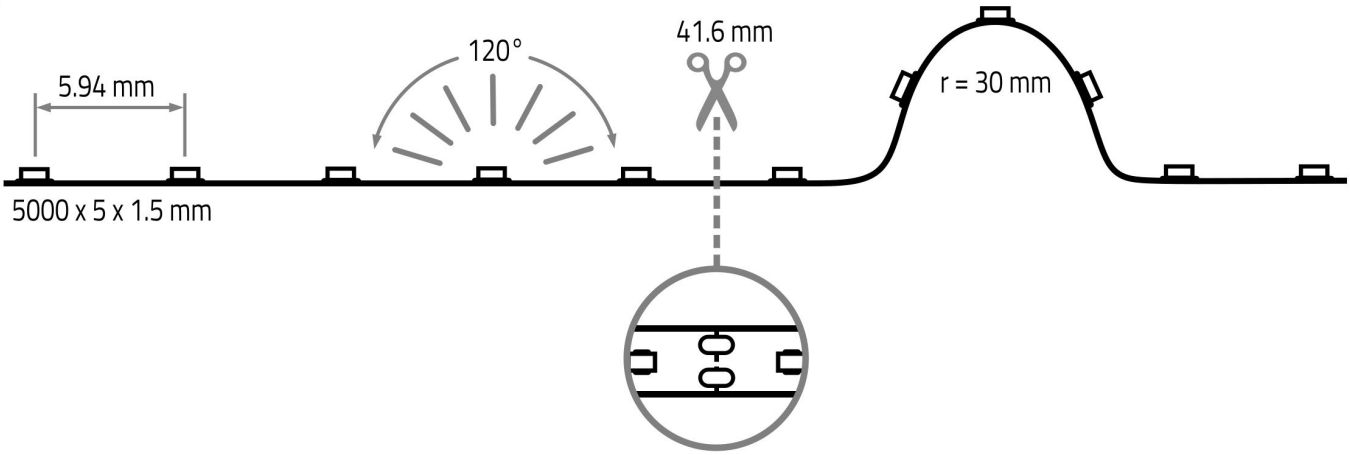
TECHNISCHE ZEICHNUNG