rutec Licht GmbH & Co. KG | Carl-Zeiss-Str. 15 | 28857 Syke

TEL +49 (0) 42 42 95 65 - 0 | FAX +49 (0) 42 42 95 65 - 25 | E-MAIL INFO@RUTEC.DE | WWW.RUTEC.DE

VARDAflex Nova Eco Plus - 5M Rolle Flex.LEDStrip, 24V, Innen, 4000K CRI90

Artikel-Nr.: 82768

mit selbstklebender Rückseite, · für die Innenanwendung, IP20 · · alle 50 mm / 6 LEDs teilbar · Anzahl der LEDs: 600 · LED Abstand: 8,33 mm · Ausstrahlwinkel: 120° · CRI: >90 · Lichtstrom pro Meter: 854 lm · Betriebsspannung: 24 V DC · Leistung pro Meter: 9,6 W · Lebensdauer L70B50: >= 36.000 h · Energieeffizienzklasse: G · LxBxH in mm: 5.000 x 8 x 1,1 · · Leichte lötfreie Montage durch Steckverbindungen (optional). · Maximale Länge pro Anschluss: 5 Meter. Für größere Längen neu einspeisen. · Lieferumfang: 5 Meter-Rolle

TECHNISCHE DATEN

Basiseinheitencode	Stück
Strichcode (EAN)	4012094827681
Katalog Farbcode	Weiss
Länge	5000.00 mm
Breite	8.00 mm
Höhe	1.10 mm
LED Farbcode	ca. 4000K neutralweiß
Lichtstrom pro Leuchte	4270.00 lm
Lichtstrom pro LED	7.12 lm
Leuchte	Inklusive LED

rutec Licht GmbH & Co. KG | Carl-Zeiss-Str. 15 | 28857 Syke

TEL +49 (0) 42 42 95 65 - 0 | FAX +49 (0) 42 42 95 65 - 25 | E-MAIL INFO@RUTEC.DE | WWW.RUTEC.DE

VARDAflex Nova Eco Plus - 5M Rolle Flex.LEDStrip, 24V, Innen, 4000K CRI90

Artikel-Nr.: 82768

TECHNISCHE DATEN

Schutzart IP	20
Leistung	48 W
Strom	2.000 mA
Spannung	24 V
Anzahl LEDs	600
Temperaturbereich	-20 - 45
LEDs pro Meter	120
Länge der Abschnitte	50.00 mm
Energieeffizienzklasse	EEK-Label_G
CRI	≥ 90
Lebensdauer L70B50	36.000 h

rutec Licht GmbH & Co. KG | Carl-Zeiss-Str. 15 | 28857 Syke

TEL +49 (0) 42 42 95 65 - 0 | FAX +49 (0) 42 42 95 65 - 25 | E-MAIL INFO@RUTEC.DE | WWW.RUTEC.DE

VARDAflex Nova Eco Plus - 5M Rolle Flex.LEDStrip, 24V, Innen, 4000K CRI90

Artikel-Nr.: 82768
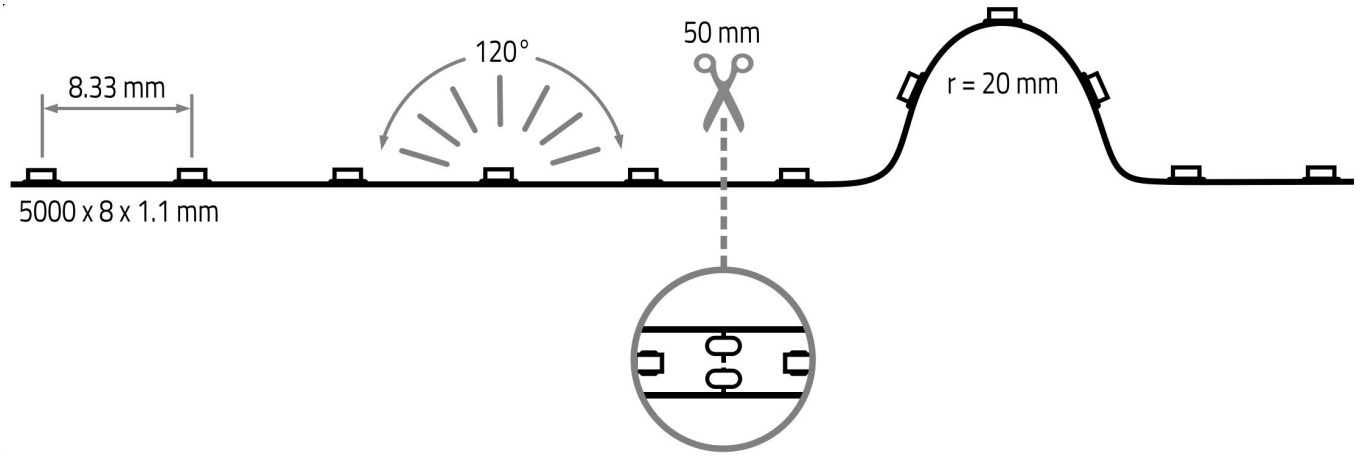
TECHNISCHE ZEICHNUNG