rutec Licht GmbH & Co. KG | Carl-Zeiss-Str. 15 | 28857 Syke

TEL +49 (0) 42 42 95 65 - 0 | FAX +49 (0) 42 42 95 65 - 25 | E-MAIL INFO@RUTEC.DE | WWW.RUTEC.DE

VARDAflex Eco Standard Reach30 M-R. Flex.LEDStrip, 24V, Innen, 4000K

Artikel-Nr.: 82318

mit selbstklebender Rückseite, · für die Innenanwendung · · alle 10 cm / 6 LEDs teilbar · Anzahl der LEDs: 1800 · LED Abstand: 16,67 mm · Ausstrahlwinkel: 120° · CRI: >90 · IC Baustein on board (konstante Bestromung) · Lichtstrom pro Meter: 247 lm · Betriebsspannung: 24V DC · Leistung pro Meter: 3 W · Lebensdauer L70B50: >= 36.000 h · Energieeffizienzklasse: G · LxBxH in mm: 30.000 x 10 x 1,5 · · Leichte lötfreie Montage durch Steckverbindungen (optional). · Maximale Länge pro Anschluss: 30 Meter. Für größere Längen neu einspeisen. · Lieferumfang: 30 Meter-Rolle

TECHNISCHE DATEN

Basiseinheitencode	Stück
Strichcode (EAN)	4012094823188
Katalog Farbcode	Weiss
Länge	30000.00 mm
Breite	10.00 mm
Höhe	1.50 mm
LED Farbcode	ca. 4000K neutralweiß
Lichtstrom pro Leuchte	7410.00 lm
Lichtstrom pro LED	4.11 lm
Leuchte	Inklusive LED

rutec Licht GmbH & Co. KG | Carl-Zeiss-Str. 15 | 28857 Syke

TEL +49 (0) 42 42 95 65 - 0 | FAX +49 (0) 42 42 95 65 - 25 | E-MAIL INFO@RUTEC.DE | WWW.RUTEC.DE

VARDAflex Eco Standard Reach30 M-R. Flex.LEDStrip, 24V, Innen, 4000K

Artikel-Nr.: 82318

TECHNISCHE DATEN

Schutzart IP	20
Leistung	90 W
Strom	3.750 mA
Spannung	24 V
Anzahl LEDs	1800
Temperaturbereich	-20 - 45
LEDs pro Meter	60
Länge der Abschnitte	100.00 mm
Energieeffizienzklasse	EEK-Label_G
CRI	≥ 90
Lebensdauer L70B50	36.000 h

rutec Licht GmbH & Co. KG | Carl-Zeiss-Str. 15 | 28857 Syke

TEL +49 (0) 42 42 95 65 - 0 | FAX +49 (0) 42 42 95 65 - 25 | E-MAIL INFO@RUTEC.DE | WWW.RUTEC.DE

VARDAflex Eco Standard Reach30 M-R. Flex.LEDStrip, 24V, Innen, 4000K

Artikel-Nr.: 82318
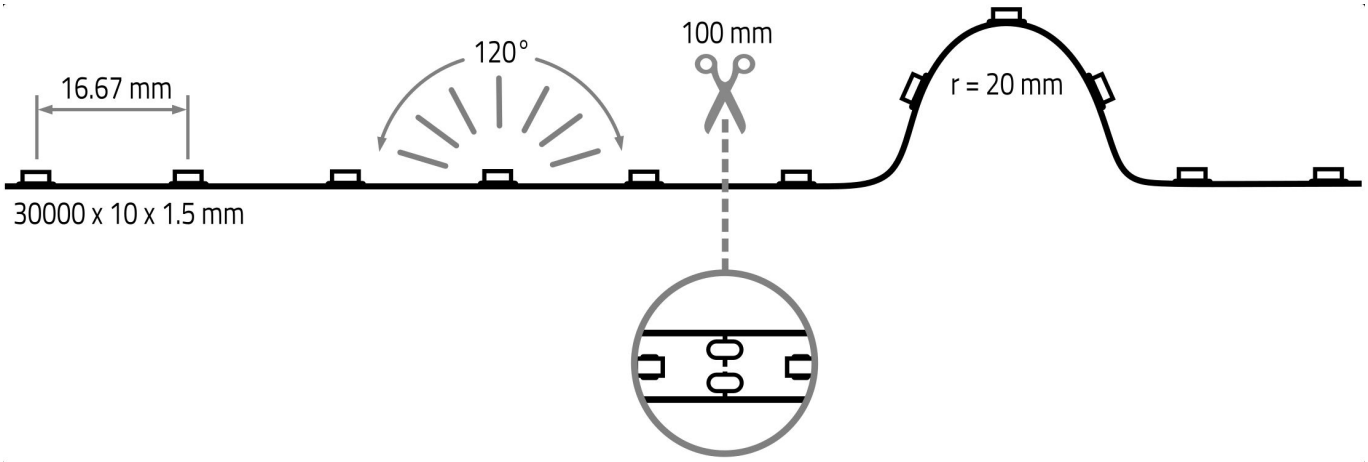
TECHNISCHE ZEICHNUNG