rutec Licht GmbH & Co. KG | Carl-Zeiss-Str. 15 | 28857 Syke

TEL +49 (0) 42 42 95 65 - 0 | FAX +49 (0) 42 42 95 65 - 25 | E-MAIL INFO@RUTEC.DE | WWW.RUTEC.DE

VARDAflex Plus - 5 Meter Rolle Flex.LED Strip, 24V, Innen, 1700K Flame

Artikel-Nr.: 86141

mit selbstklebender Rückseite, · für die Innenanwendung · · alle 5 cm / 6 LEDs teilbar · Anzahl der LEDs: 600 · LED Abstand: 8,33 mm · Ausstrahlwinkel: 120° · Lichtstrom pro Meter: 698 lm · Betriebsspannung: 24V DC · Leistung pro Meter: 9,6 W · Lebensdauer L70B50: >= 36.000 h · LxBxH in mm: 5.000 x 8 x 2,2 · · Leichte lötfreie Montage durch Steckverbindungen (optional). · Maximale Länge pro Anschluss: 10 Meter. Für größere Längen neu einspeisen. · Lieferumfang: 5 Meter-Rolle

TECHNISCHE DATEN

Basiseinheitencode	Stück
Strichcode (EAN)	4012094861418
Katalog Farbcode	sonstige
Länge	5000.00 mm
Breite	8.00 mm
Höhe	2.20 mm
LED Farbcode	ca. 1700K flame
Lichtstrom pro Leuchte	3490.00 lm
Lichtstrom pro LED	5.81 lm
Leuchte	Inklusive LED

rutec Licht GmbH & Co. KG | Carl-Zeiss-Str. 15 | 28857 Syke

TEL +49 (0) 42 42 95 65 - 0 | FAX +49 (0) 42 42 95 65 - 25 | E-MAIL INFO@RUTEC.DE | WWW.RUTEC.DE

VARDAflex Plus - 5 Meter Rolle Flex.LED Strip, 24V, Innen, 1700K Flame

Artikel-Nr.: 86141

TECHNISCHE DATEN

Schutzart IP	20
Leistung	48 W
Strom	2.000 mA
Spannung	24 V
Anzahl LEDs	600
Temperaturbereich	-20 - 45
LEDs pro Meter	120
Länge der Abschnitte	50.00 mm
Lebensdauer L70B50	36.000 h

rutec Licht GmbH & Co. KG | Carl-Zeiss-Str. 15 | 28857 Syke

TEL +49 (0) 42 42 95 65 - 0 | FAX +49 (0) 42 42 95 65 - 25 | E-MAIL INFO@RUTEC.DE | WWW.RUTEC.DE

VARDAflex Plus - 5 Meter Rolle Flex.LED Strip, 24V, Innen, 1700K Flame

Artikel-Nr.: 86141
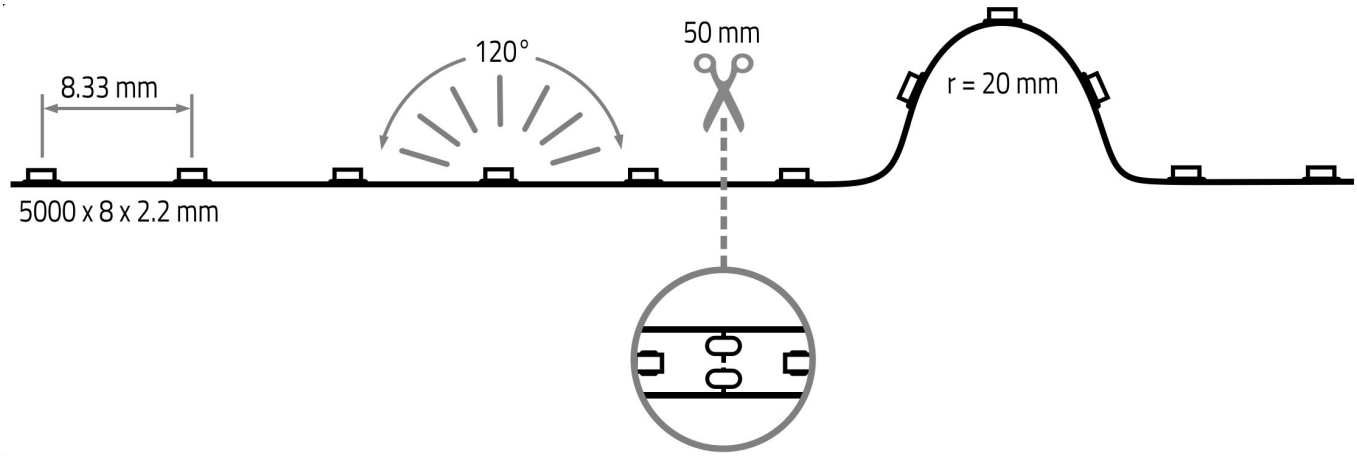
TECHNISCHE ZEICHNUNG