rutec Licht GmbH & Co. KG | Carl-Zeiss-Str. 15 | 28857 Syke

TEL +49 (0) 42 42 95 65 - 0 | FAX +49 (0) 42 42 95 65 - 25 | E-MAIL INFO@RUTEC.DE | WWW.RUTEC.DE

VARDAflex Nova Triple gold 24W 5M-R. Flex.LEDStrip, 24V, Innen, 1800K CRI90

Artikel-Nr.: 82881

mit selbstklebender Rückseite, · für die Innenanwendung · · alle 20 mm / 6 LEDs teilbar · Anzahl der LEDs: 1500 · LED Abstand: 3,33 mm · Ausstrahlwinkel: 120° · CRI: >90 · Lichtstrom pro Meter: 1232 lm · Betriebsspannung: 24V DC · Leistung pro Meter: 24 W · Lebensdauer L70B50: >= 36.000 h · LxBxH in mm: 5.000 x 10 x 2 · · Achtung: LED-Strip nur mit Aluminiumprofil sowie · ausreichender Belüftung betreiben. · Maximale Länge pro Anschluss: 5 Meter. Für größere Längen neu einspeisen. · Lieferumfang: 5 Meter-Rolle

TECHNISCHE DATEN

Basiseinheitencode	Stück
Strichcode (EAN)	4012094828817
Katalog Farbcode	Weiss
Länge	5000.00 mm
Breite	10.00 mm
Höhe	2.00 mm
LED Farbcode	ca. 1800K gold
Lichtstrom pro Leuchte	6160.00 lm
Lichtstrom pro LED	4.10 lm
Leuchte	Inklusive LED

rutec Licht GmbH & Co. KG | Carl-Zeiss-Str. 15 | 28857 Syke

TEL +49 (0) 42 42 95 65 - 0 | FAX +49 (0) 42 42 95 65 - 25 | E-MAIL INFO@RUTEC.DE | WWW.RUTEC.DE

VARDAflex Nova Triple gold 24W 5M-R. Flex.LEDStrip, 24V, Innen, 1800K CRI90

Artikel-Nr.: 82881

TECHNISCHE DATEN

Schutzart IP	20
Leistung	120 W
Strom	5.000 mA
Spannung	24 V
Anzahl LEDs	1500
Temperaturbereich	-20 - 45
LEDs pro Meter	300
Länge der Abschnitte	20.00 mm
CRI	≥ 90
Lebensdauer L70B50	36.000 h

rutec Licht GmbH & Co. KG | Carl-Zeiss-Str. 15 | 28857 Syke

TEL +49 (0) 42 42 95 65 - 0 | FAX +49 (0) 42 42 95 65 - 25 | E-MAIL INFO@RUTEC.DE | WWW.RUTEC.DE

VARDAflex Nova Triple gold 24W 5M-R. Flex.LEDStrip, 24V, Innen, 1800K CRI90

Artikel-Nr.: 82881
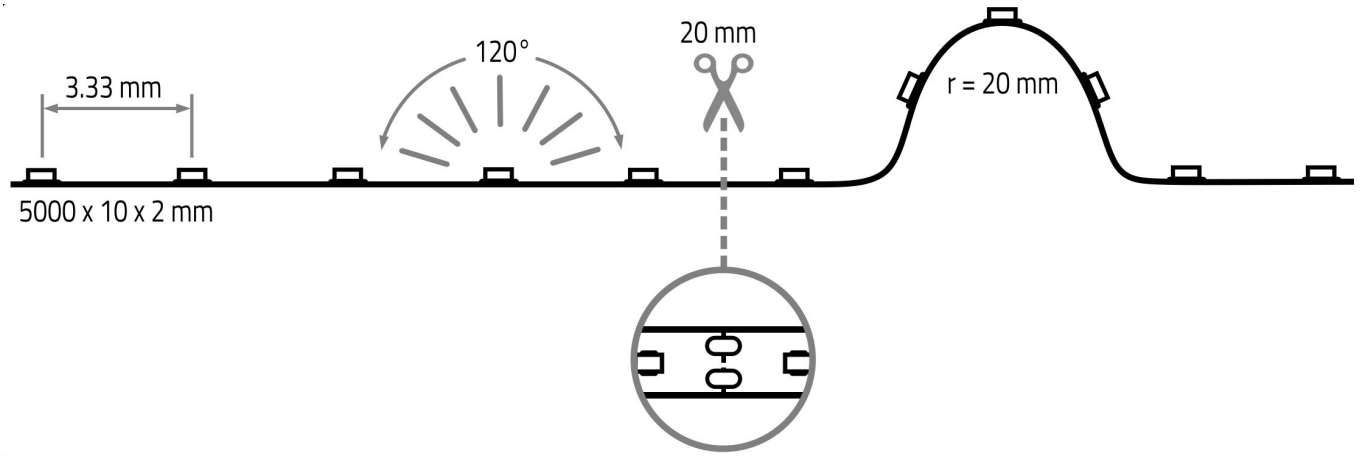
TECHNISCHE ZEICHNUNG