**rutec Licht GmbH & Co. KG** | Carl-Zeiss-Str. 15 | 28857 Syke

TEL +49 (0) 42 42 95 65 - 0 | FAX +49 (0) 42 42 95 65 - 25 | E-MAIL INFO@RUTEC.DE | WWW.RUTEC.DE

# Quadro 2700K 25° 350mA CRI80 LED Einbaustr. 8W chrommatt.o.Konv.

Artikel-Nr.: ALU53479UWWOK

für die Innenanwendung, IP 20 · · Gehäuse: Aluminium-Druckguss, Glasreflektor · Gehäusefarbe: chrom matt · 30° schwenkbar · Ausstrahlwinkel: 25° · Leistung: 8 W · Lichtfarbe: 2700 K · Lichtstrom: 900 lm · CRI: >80 · Lebensdauer L70B50: >= 50.000 h · Betriebsstrom: 350 mA DC · Schutzklasse III, MM · · Einbautiefe: 35 mm · Deckenausschnitt: 68 mm · Außenmaße: 82 x 82 mm · Energieeffizienzklasse: E · exklusive Konstantstrom-Konverter

## TECHNISCHE DATEN

| | |
|---|---|
| Basiseinheitencode | Stück |
| Strichcode (EAN) | 4012094534794 |
| Katalog Farbcode | Chrom matt |
| Länge | 82.00 mm |
| Breite | 82.00 mm |
| Höhe | 25.00 mm |
| Einbaudurchmesser | 68 mm |
| Einbautiefe | 35.00 mm |
| LED Farbcode | ca. 2700K ultra warmweiß |
| Lichtstrom pro Leuchte | 900.00 lm |

**rutec Licht GmbH & Co. KG** | Carl-Zeiss-Str. 15 | 28857 Syke

TEL +49 (0) 42 42 95 65 - 0 | FAX +49 (0) 42 42 95 65 - 25 | E-MAIL INFO@RUTEC.DE | WWW.RUTEC.DE

# Quadro 2700K 25° 350mA CRI80 LED Einbaustr. 8W chrommatt.o.Konv.

Artikel-Nr.: ALU53479UWWOK

## TECHNISCHE DATEN

| | |
|---|---|
| Leuchte | Inklusive LED |
| Schutzart IP | 20 |
| Leistung | 8 W |
| Strom | 350 mA |
| Sockel-Code | ohne |
| Anzahl LEDs | 1 |
| Gehäuse-Code | Aluminium |
| Temperaturbereich | -20 - 40 |
| Energieeffizienzklasse | EEK-Label_E |
| CRI | ≥ 80 |
| Lebensdauer L70B50 | 50.000 h |

**rutec Licht GmbH & Co. KG** | Carl-Zeiss-Str. 15 | 28857 Syke

TEL +49 (0) 42 42 95 65 - 0 | FAX +49 (0) 42 42 95 65 - 25 | E-MAIL INFO@RUTEC.DE | WWW.RUTEC.DE

# Quadro 2700K 25° 350mA CRI80 LED Einbaustr. 8W chrommatt.o.Konv.

Artikel-Nr.: ALU53479UWWOK
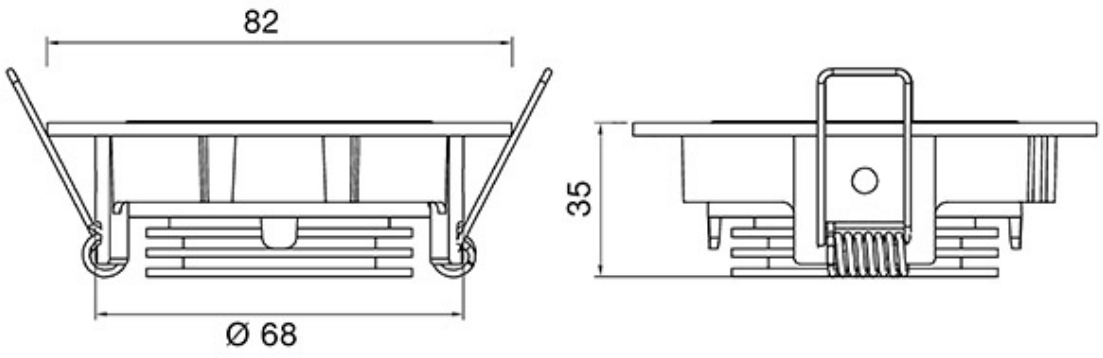
## TECHNISCHE ZEICHNUNG