rutec Licht GmbH & Co. KG | Carl-Zeiss-Str. 15 | 28857 Syke

TEL +49 (0) 42 42 95 65 - 0 | FAX +49 (0) 42 42 95 65 - 25 | E-MAIL INFO@RUTEC.DE | WWW.RUTEC.DE

schwenkbar für MR11 weiß ALU-Druckguss Einbaustrahler

Artikel-Nr.: ALU55541

Artikel Nr. ALU5554+Farbcode · schwenkbar, ohne Sprengring · für ø 35 mm Leuchtmittel · Deckenausschnitt 67mm · für die Innenanwendung · Aluminium Druckguss Einbaustrahler · einfache Wechseltechnik, innerer Schwenkbereich abziehbar · blendfrei durch tiefliegendes Leuchtmittel · exklusive Leuchtmittel · Aussendurchmesser 75mm · exklusive Niedervolt Fassung Art.-Nr.: 55004 (SKIII)

TECHNISCHE DATEN

Basiseinheitencode	Stück
Strichcode (EAN)	4012094555416
Katalog Farbcode	Weiss
Höhe	33.00 mm
Aussendurchmesser	75 mm
Einbaudurchmesser	67 mm
Leuchte	Ohne
Schutzart IP	20
Leistung	1-35 W
Sockel-Code	ohne

rutec Licht GmbH & Co. KG | Carl-Zeiss-Str. 15 | 28857 Syke

TEL +49 (0) 42 42 95 65 - 0 | FAX +49 (0) 42 42 95 65 - 25 | E-MAIL INFO@RUTEC.DE | WWW.RUTEC.DE

schwenkbar für MR11 weiß ALU-Druckguss Einbaustrahler

Artikel-Nr.: ALU55541

TECHNISCHE DATEN

Anzahl LEDs	1
Gehäuse-Code	Aluminium
Temperaturbereich	bis 70

rutec Licht GmbH & Co. KG | Carl-Zeiss-Str. 15 | 28857 Syke

TEL +49 (0) 42 42 95 65 - 0 | FAX +49 (0) 42 42 95 65 - 25 | E-MAIL INFO@RUTEC.DE | WWW.RUTEC.DE

schwenkbar für MR11 weiß ALU-Druckguss Einbaustrahler

Artikel-Nr.: ALU55541
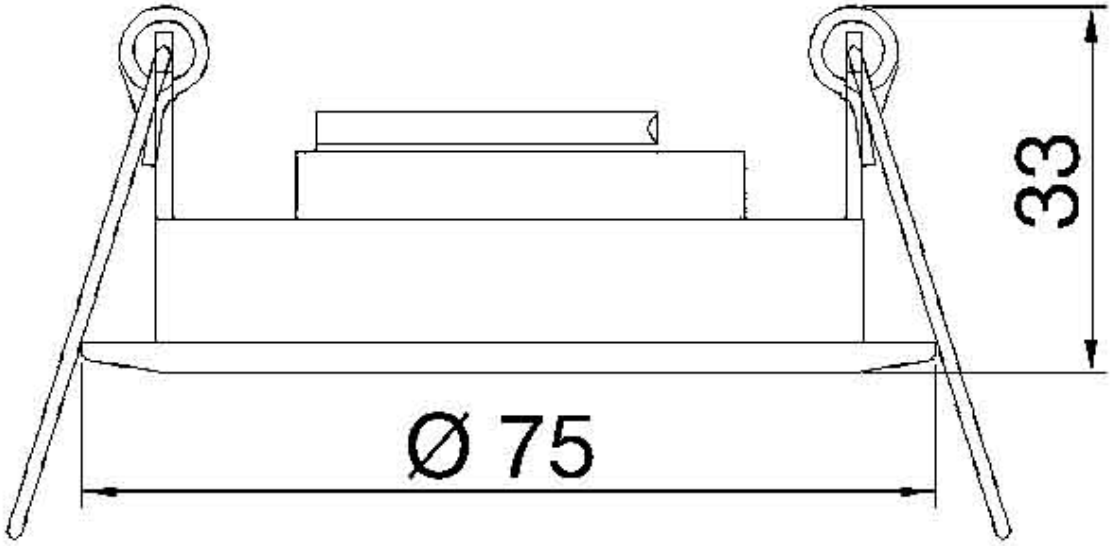
TECHNISCHE ZEICHNUNG