rutec Licht GmbH & Co. KG | Carl-Zeiss-Str. 15 | 28857 Syke
TEL +49 (0) 42 42 95 65 - 0 | FAX +49 (0) 42 42 95 65 - 25 | E-MAIL INFO@RUTEC.DE | WWW.RUTEC.DE

VARDAflex AC Work Light+ -15M Trommel verlängerbar bis 45m, LED-Strip, 230V, 12W/m, IP65, 4000K, CRI90

Article nr.: 79928

Baustellenbeleuchtung in LED-Strip Ausführung · für die Außenanwendung, IP65 · UV-beständig · Anzahl der LEDs: 3600 · LED Abstand: 8,33 mm · Ausstrahlwinkel: 120° · CRI: >90 · Lichtstrom pro Meter: 1165 lm · Betriebsspannung: 230 V AC · Leistung pro Meter: 12 W · Energieeffizienzklasse: E · Lebensdauer L70B50: >= 50.000 h · LxBxH in mm: 15.000 x 17 x 7 · · Achtung: LED Strip nur im komplett abgerollten Zustand betreiben · Maximale Länge pro Anschluss: 45 Meter · Lieferumfang: 15 Meter-Rolle auf Trommel aufgewickelt mit 1,5 m Anschlusskabel mit Gleichrichter · und Konturenstecker (CEE7/17) am Anfang und 0,4 m Kabel und M15 Buchse am Ende zum verbinden · mit dem nächsten VARDAflex AC Work Light+ · Nach DGUV-I 203-005,K2 + DGUV-I 203-006 für den Einsatz auf Baustellen geeignet

TECHNICAL DATA

Unit Code	Stück
BAR code	4012094799285
Housing colour	Weiss
Length	15000.00 mm
Width	17.00 mm
Height	7.00 mm
LED colour	ca. 4000K neutralweiß
Lightoutput per fixture	17475.00 lm
Lightoutput per LED	4.85 lm
Lamp	Inklusive LED

rutec Licht GmbH & Co. KG | Carl-Zeiss-Str. 15 | 28857 Syke

TEL +49 (0) 42 42 95 65 - 0 | FAX +49 (0) 42 42 95 65 - 25 | E-MAIL INFO@RUTEC.DE | WWW.RUTEC.DE

VARDAflex AC Work Light+ -15M Trommel verlängerbar bis 45m, LED-Strip, 230V, 12W/m, IP65, 4000K, CRI90

Article nr.: 79928

TECHNICAL DATA

IP rating	65
Power	180 W
Psb	0,00 W
Current mA	782 mA
Voltage	230 V
Amount of LED	3600
Material	Kunststoff
Temperature range	-20 - 45
LED per meter	240
Energy ffficiency class	EEK-Label_E
CRI	≥ 90
Lifetime L70B50	50.000 h
Lifetime L90B10	28.000 h

rutec Licht GmbH & Co. KG | Carl-Zeiss-Str. 15 | 28857 Syke

TEL +49 (0) 42 42 95 65 - 0 | FAX +49 (0) 42 42 95 65 - 25 | E-MAIL INFO@RUTEC.DE | WWW.RUTEC.DE

VARDAflex AC Work Light+ -15M Trommel verlängerbar bis 45m, LED-Strip, 230V, 12W/m, IP65, 4000K, CRI90

Article nr.: 79928
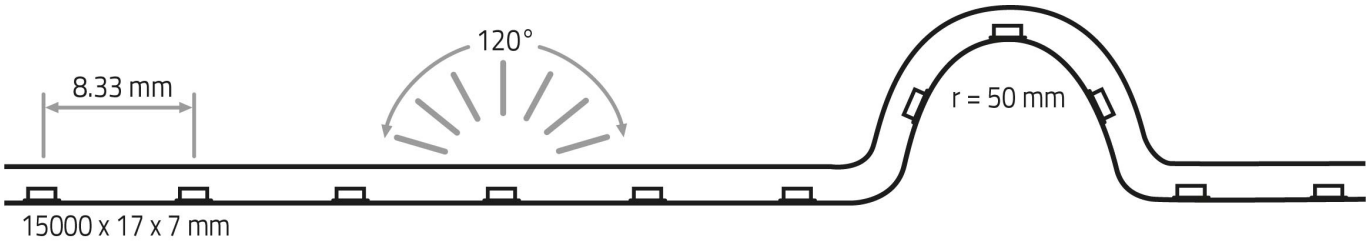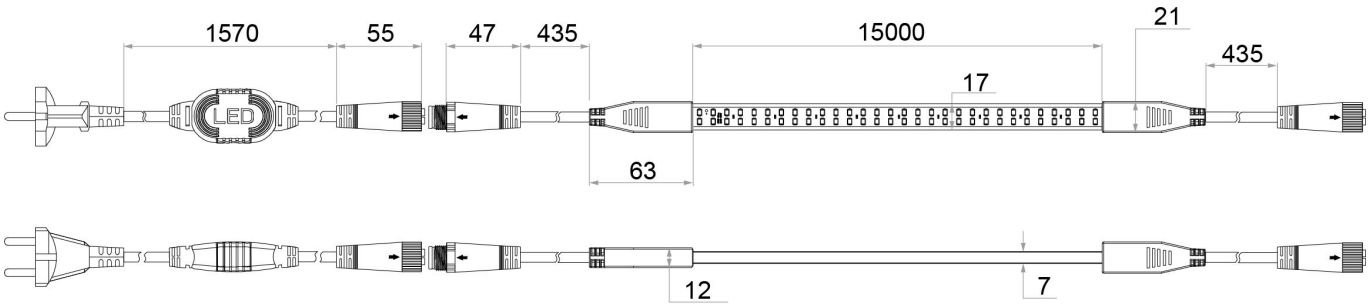
TECHNICAL DRAWING